Prerez A-A

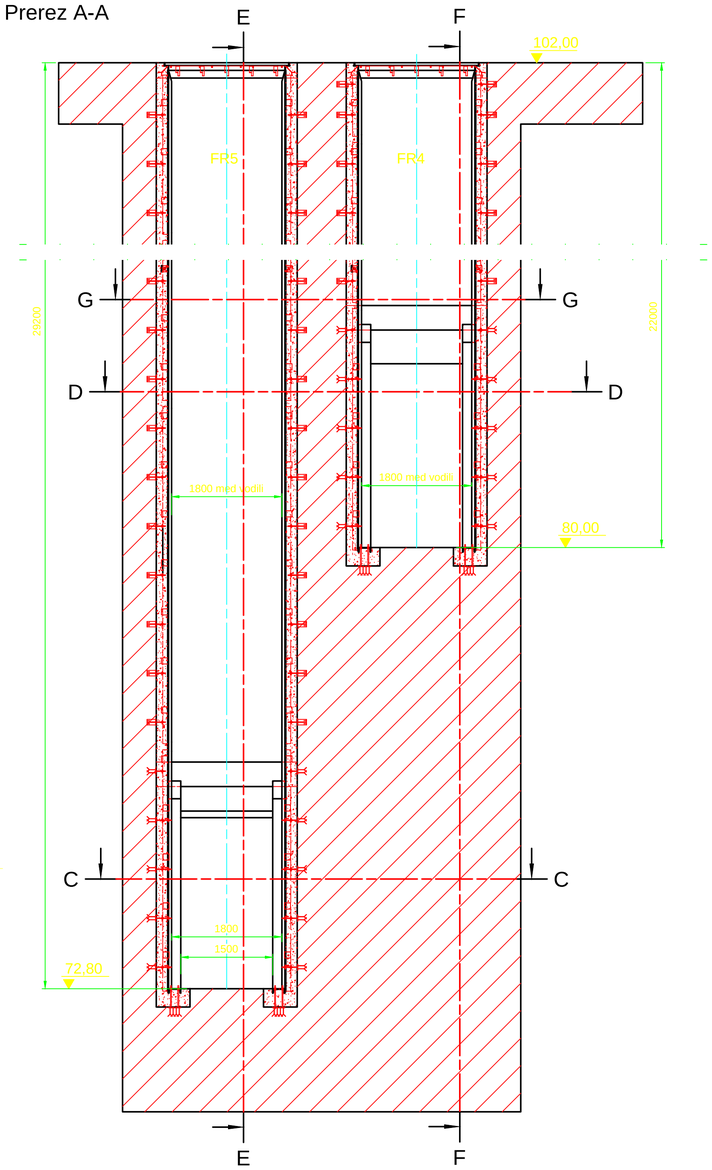

Prerez E-E

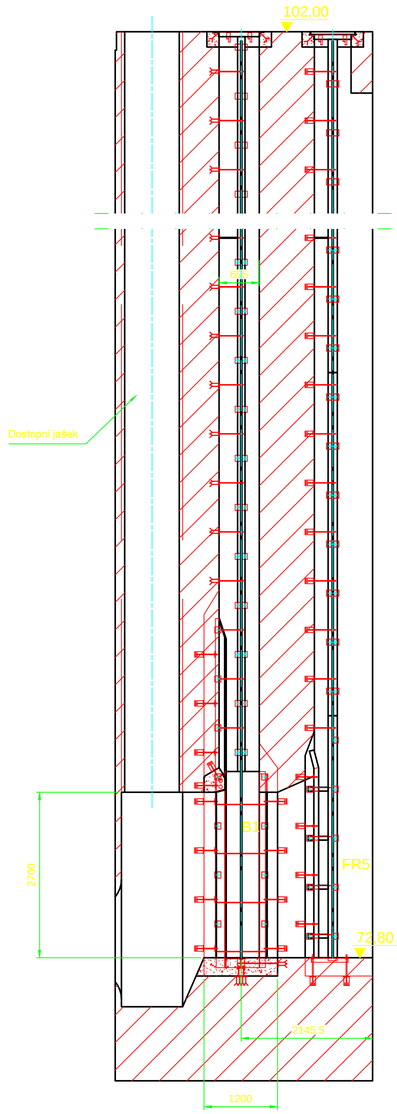

Prerez F-F

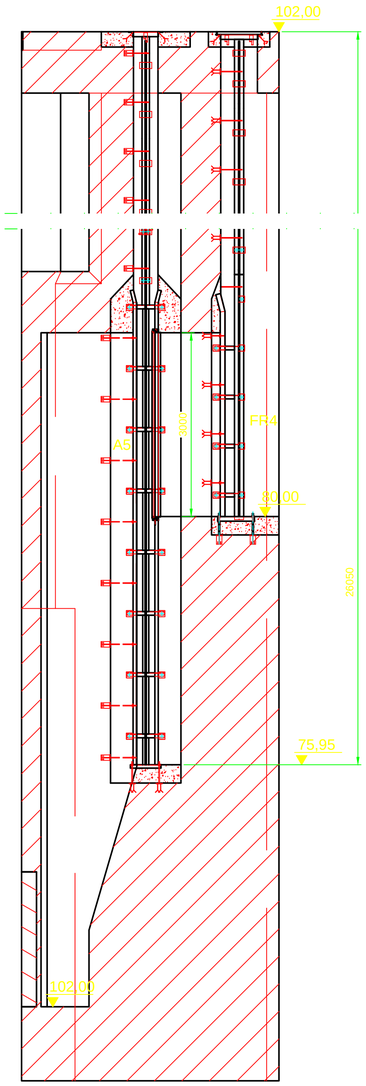

Prerez B-B

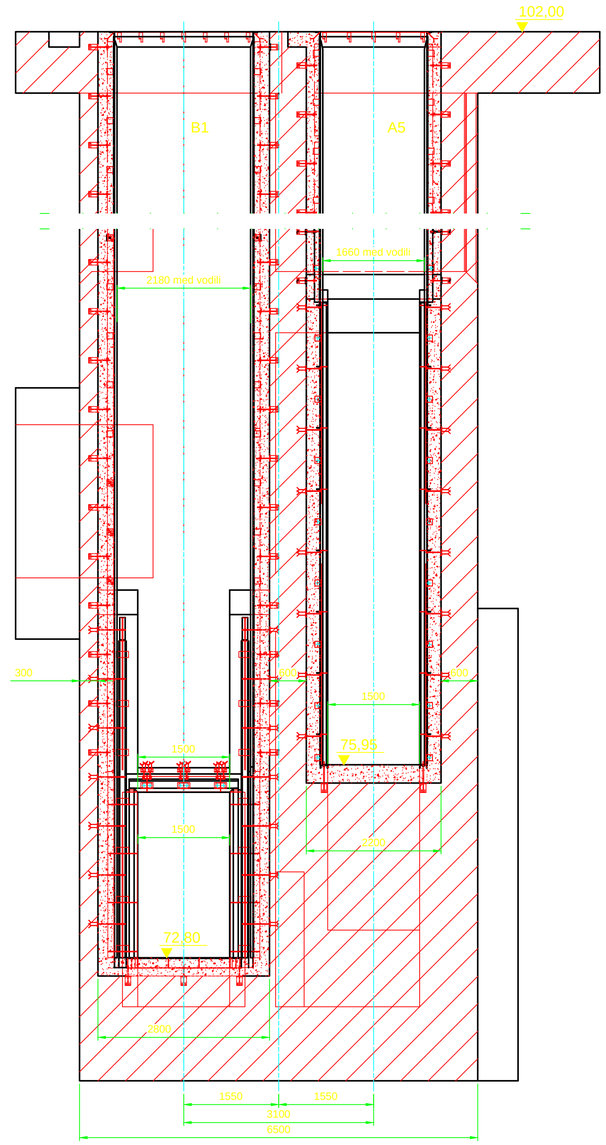

Sistem PKZ zaščite: I

Prerez C-C

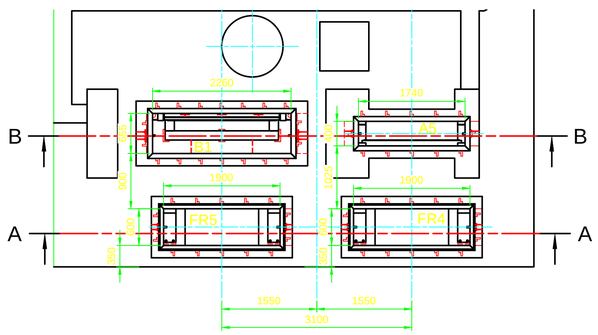

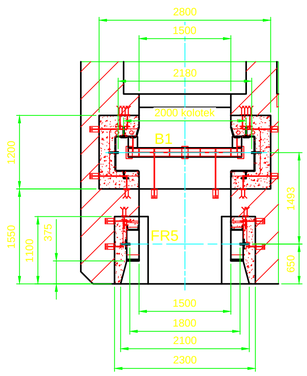

Prerez D-D

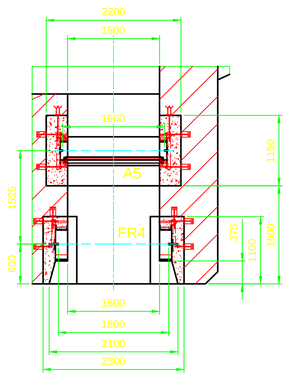

Prerez G-G

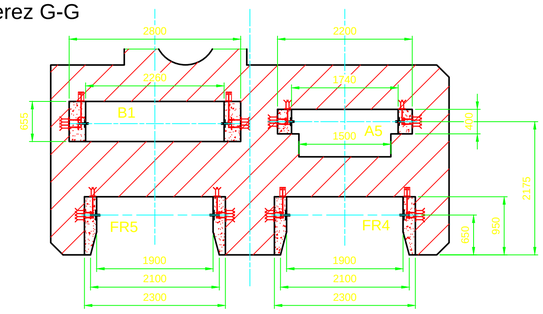

OPOMBE

1. REFERENČNE RISBE:
   1.1_Pregrada Vogršček - Odvzemni objekt - Dispozicija
2. - Primarni beton
   - Sekundarni beton C20/25
3. PKZ zaščita: Glej točko 10.0_Protikorozijska zaščita hidromehanske opreme

Projektant: Hidrotehnik Vodnogospodarsko podjetje d.d. Slovenčeva 97, 1000 Ljubljana; PROJEKT d.d. NOVA GORICA				Naročnik/Investitor: MINISTRSTVO ZA OKOLJE IN PROSTOR Dunajska cesta 48, 1000 Ljubljana
NAZIV:	IME IN PRIMEK:	ID. Š. IZS:	PODPIS:	Objekt: SANACIJA PREGRADE VOGRŠČEK S PRIPADAJOČIMI OBJEKTI
ODG. VOD. PROJ.:	Miran Komel, u.d.i.g.	G-1095		
ODG. PROJ.:	Martin Cmrekar u.d.i.g.	G-3884		Vsebina/naslov risbe: PREGRADA VOGRŠČEK - NOVI OBJEKT - VBETONIRANI DELI - Sestava
SODELAVCI:	Robert Hočevar			Št. oznaka načrta in načrt: 5 - NAČRT STROJNE OPREME

Datum:	Vrsta proj. dokumentacije:	Št. proj:	Št. risbe:	Merilo:	Št. lista:
Marec 2018	PZI	R-498/16	2.1	1:50	1/1

ISO A1